２０２０年度　組織図

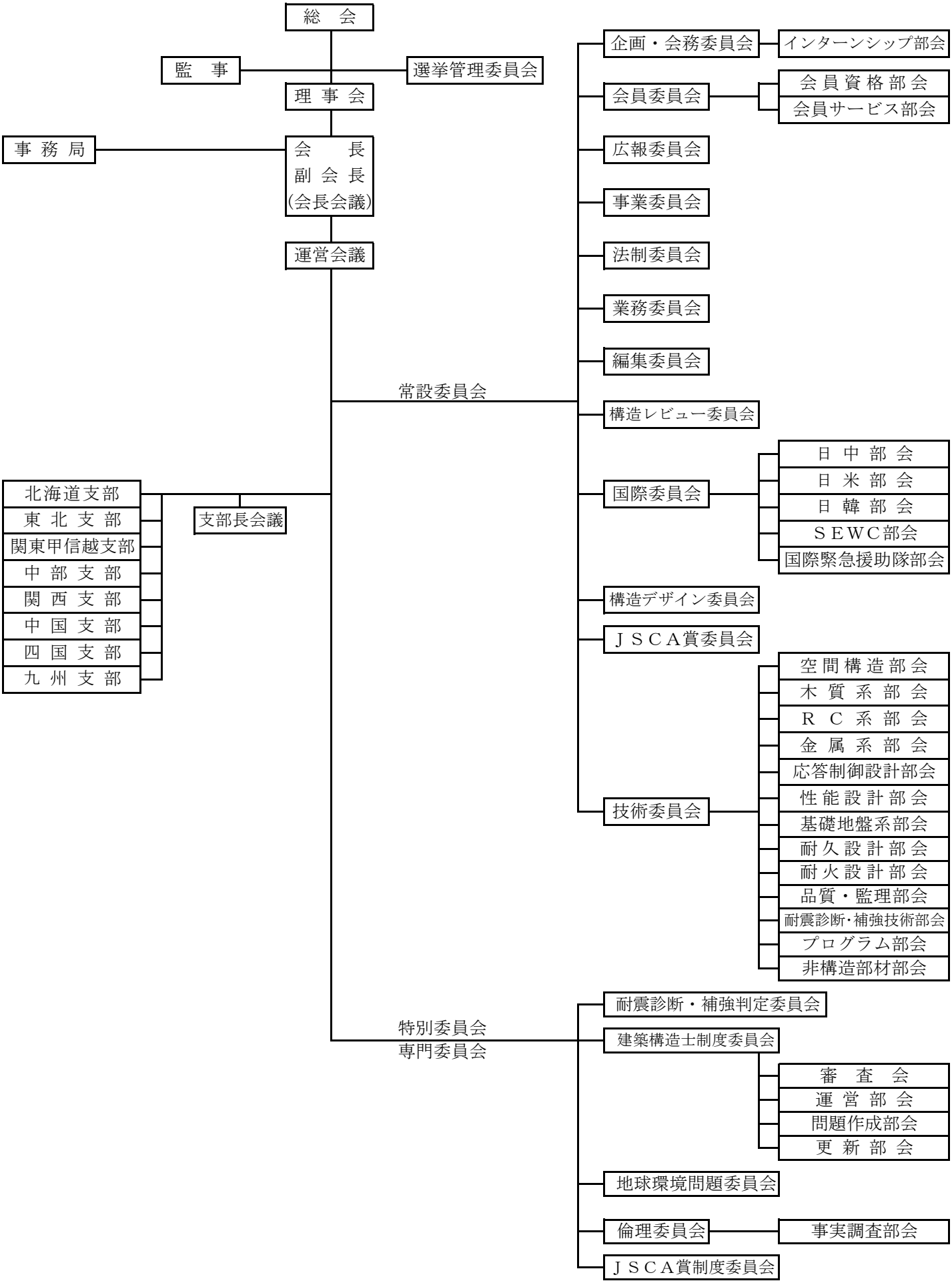
総　会
監　事
選挙管理委員会
理 事 会
事 務 局
会　　長
副 会 長
(会長会議)
運営会議
常設委員会
企画・会務委員会
インターンシップ部会
会員委員会
会 員 資 格 部 会
会員サービス部会
広報委員会
事業委員会
法制委員会
業務委員会
編集委員会
構造レビュー委員会
国際委員会
日 中 部 会
日 米 部 会
日 韓 部 会
ＳＥＷＣ部会
国際緊急援助隊部会
構造デザイン委員会
ＪＳＣＡ賞委員会
技術委員会
空 間 構 造 部 会
木 質 系 部 会
Ｒ Ｃ 系 部 会
金 属 系 部 会
応答制御設計部会
性 能 設 計 部 会
基礎地盤系部会
耐 久 設 計 部 会
耐 火 設 計 部 会
品質・監理部会
耐震診断･補強技術部会
プログラム部会
非構造部材部会
北海道支部
東 北 支 部
関東甲信越支部
中 部 支 部
関 西 支 部
中 国 支 部
四 国 支 部
九 州 支 部
支部長会議
特別委員会
専門委員会
耐震診断・補強判定委員会
建築構造士制度委員会
審　査　会
運 営 部 会
問題作成部会
更 新 部 会
地球環境問題委員会
倫理委員会
事実調査部会
ＪＳＣＡ賞制度委員会